弗格森制冷设备(上海)有限公司

上海市奉贤区四平路88号 201413
No. 88, Siping Rd, Fengxian District, Shanghai, China 201413
Tel / ++86 (0)21 5108 9946 Fax / ++86 (0)21 5754 4199
Website / www.focusun.com

大型板冰机 - 弗格森制冰机

分体模块化设计，分为机组模块、蒸发器模块、冷却系统模块，采用一台或多台比泽尔（Bitzer）半封闭活塞压缩机或螺杆压缩机并联，水冷冷却方式。现场安装方便，只需连接三个模块间的制冷管道、水管及电气线路即可投入运行。

冷却方式可根据客户的需求，更换冷却方式，如将水冷冷凝器更改为风冷、蒸发冷冷凝器等。

机组模块：包含压缩机、储液器、水冷凝器器、制冷管道、阀门、控制电箱等。

冷却塔模块：包含冷却塔、冷却水泵、冷却水管等。

蒸发器模块：主要为蒸发器及一些配套设备。

所有模块均符合集装箱运输要求。

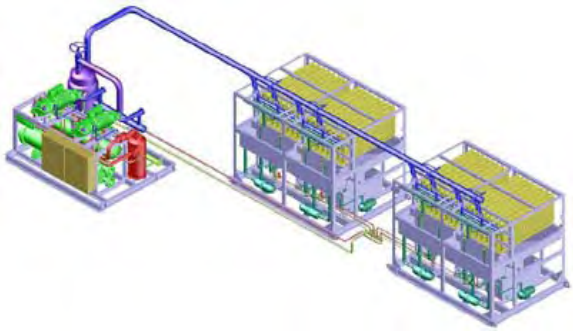

大型水冷板冰机技术参数表

型号	产冰量	制冷剂	运行电耗	安装功率	运行重量	外形尺寸
--	Ton/D	--	Kw	Kw	Kg	mm
FIP-80	8	R22/R404A	29.25	35	机 组：670	1200×800×1650
					蒸发器：1356	2200×1400×2200
					冷却塔：540	Φ1500×2205
FIP-100	10	R22/R404A	39.07	48	机 组：1150	1600×1200×1800
					蒸发器：1460	2200×1700×2200
					冷却塔：670	Φ2000×2410
FIP-120	12	R22/R404A	44.47	55	机 组：1250	1600×1250×1800
					蒸发器：1560	2200×1900×2200
					冷却塔：670	Φ2000×2410
FIP-160	16	R22/R404A	56.35	70	机 组：1450	1750×1250×1800
					蒸发器：1760	2200×2100×2200
					冷却塔：1120	Φ2175×2565
FIP-200	20	R22/R404A	84	100	机 组：2150	2450×1600×1800
					蒸发器：2680	3800×2200×2450
					冷却塔：1300	Φ2650×2565
FIP-240	24	R22/R404A	100.1	125	机 组：2450	2700×2200×2200
					蒸发器：3250	4500×2200×2450
					冷却塔：1300	Φ2650×2565
FIP-320	32	R22/R404A	124	150	机 组：2550	2700×2200×2200
					蒸发器：3760	3200×2200×2450
					冷却塔：1630	Φ3050×2780
FIP-400	42	R22/R404A	154.7	200	机 组：2850	3200×2200×2200

上海市奉贤区四平路88号 201413
No. 88, Siping Rd, Fengxian District, Shanghai, China 201413
Tel / ++86 (0)21 5108 9946 Fax / ++86 (0)21 5754 4199
Website / www.focusun.com

					蒸发器：5460	3800×2200×2450
					冷却塔：2730	Φ3300×2785
FIP-480	48	R22/R404A	189.1	230	机　组：3210	3200×2200×2200
					蒸发器：5040	3200×2200×2450
					冷却塔：3640	Φ3770×3490

注：以上数据基于干球温度 35℃，进水温度 20℃工况